www.Kromer.es
info@kromer.es

FICHA TÉCNICA

KASTILA

MONOBLOC FREGADERO RETRO

Color: Latón viejo

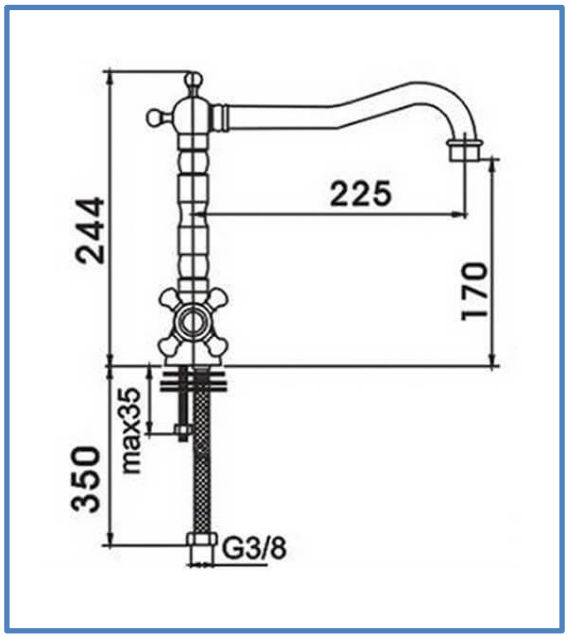

CÓDIGO: 203009001

Montura cerámica ¼ vuelta

Caño giratorio

Conexiones flexibles cert-3/8

Peso: 1,18 Kg

Peso embalaje: 1,84 Kg

Designed in Europe | Anti-Cal Anti-Scale | Cartucho Cerámico Ceramic Cartridge | 12u./Caja 12u./Box | Conexiones flexibles Certified flexible | Montura cerámica Ceramic cartridge | Fácil montaje Easy assembly